Name: _____ Klasse: _____

Knobelaufgabe März
Klasse 3

1 Welches Teil passt? Kreuze an.

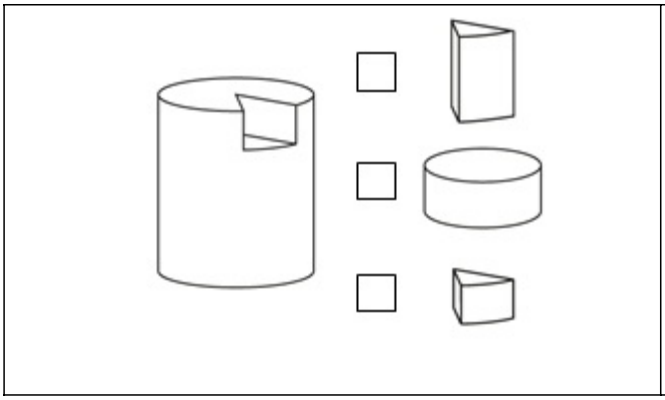

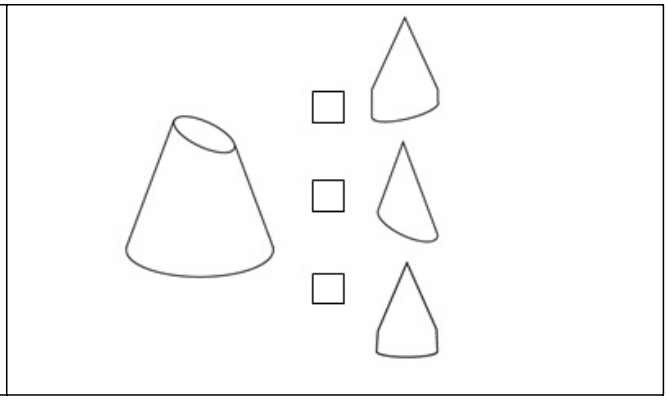

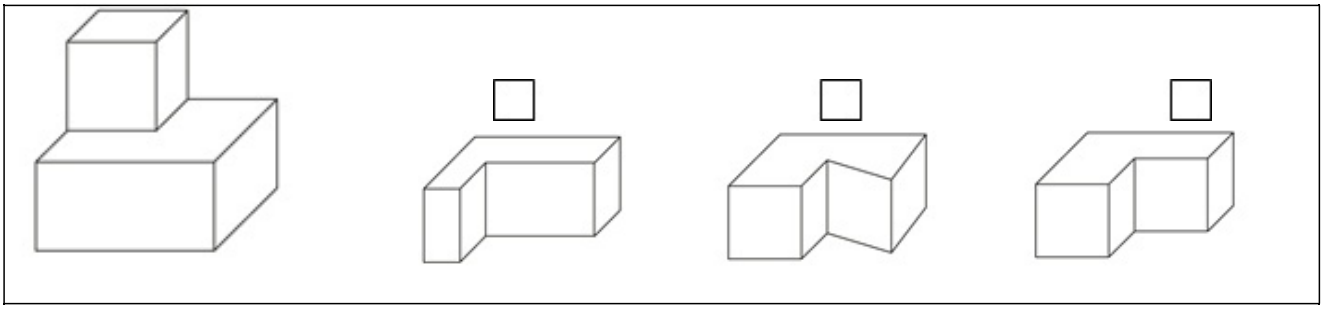
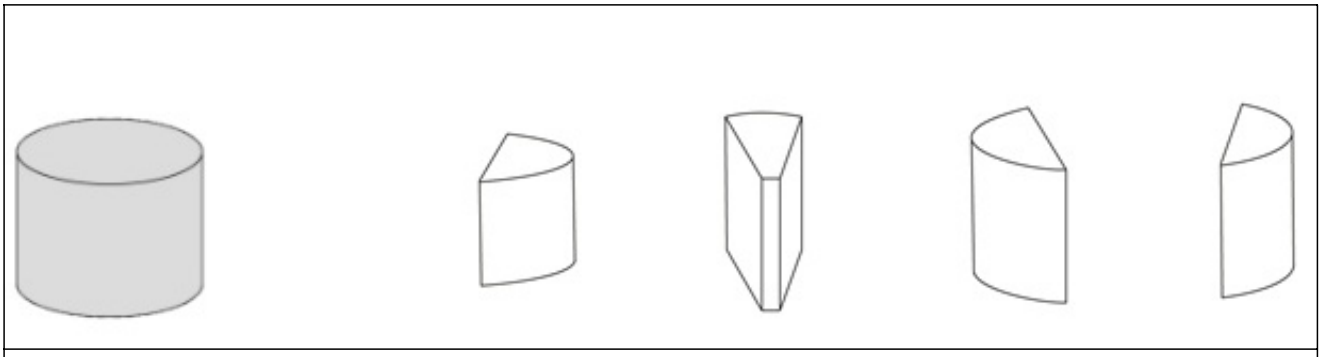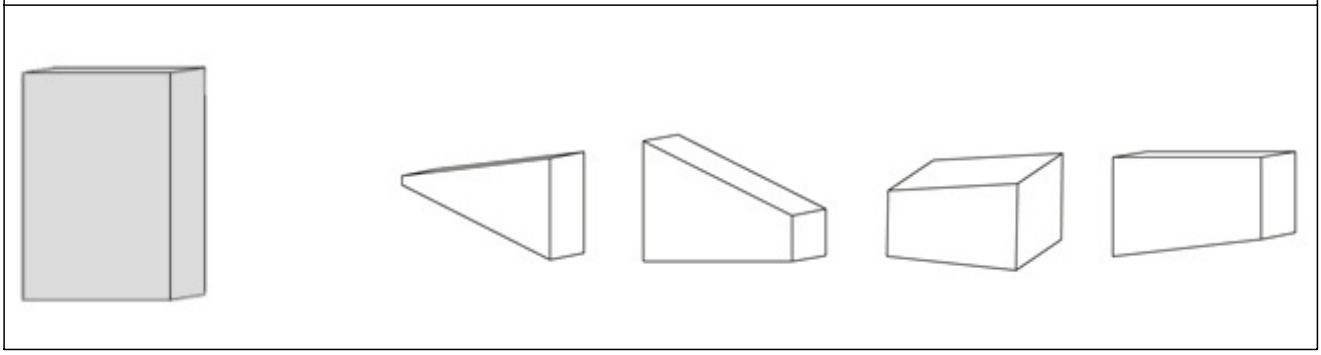
2 Welche 3 Teile ergeben die Fläche? Male an.